НАСОСЫ FLOODERJET

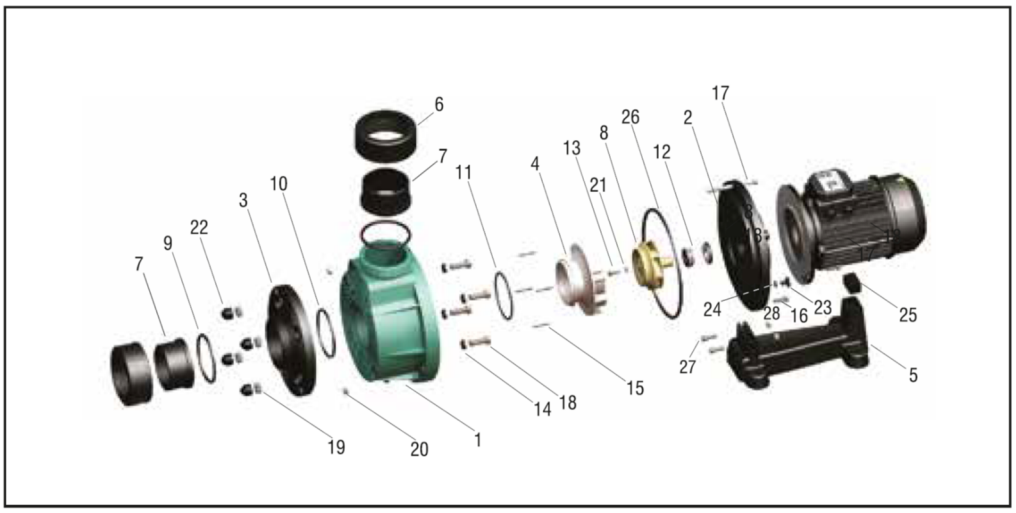

№	КОД	НАИМЕНОВАНИЕ	КОЛИЧЕСТВО	№	КОД	НАИМЕНОВАНИЕ	КОЛИЧЕСТВО
1	0111FLO01	Корпус насоса Flooder	1	15	0111FLO18	Болты из нержавеющей стали 3 x 45	4
2	0111FLO02	Задняя крышка насоса Flooder	1	16	0111FLO19	Болты из нержавеющей стали М-10 x 30	6
3	0111FLO03	Соединительная деталь корпуса	1	17	0111FLO20	Болты из нержавеющей стали М-10 x 130	2
4	0111FLO04	Диффузор насоса	1	18	0111KAN014	Винт из нержавеющей стали М-16 x 45	4
5	0111FLO05	Основание насоса Flooder	1	19	0341009	Гайка из нержавеющей стали М-16	4
6	0111FL6	Гайка насоса	2	20	1111004	Гайка из нержавеющей стали М-10	8
7	133909T	Соединительная деталь трубы насоса Flooder	2	21	03202	Шайба из нержавеющей стали М-8	1
8	0111FLO12	Крыльчатка	1	22	021000013	Резьбовой колпачок крышки	4
9	0111FLO13	D Уплотнительное кольцо 132 x 120 x 6 для соединения с трубой	2	23	02100005	Выпуск воздуха	1
10	0111FLO14	Уплотнительное кольцо 132x124x4 для соединения с корпусом насоса	1	24	0111STR03	Уплотнительное кольцо для сливной пробки	1
11	0111FLO15	Уплотнительное кольцо диффузора 130 x 120 x 5	1	25	0111FLO21	Резиновое опорное основание насоса Flooder	1
12	0111FLO16	Механическое уплотнение в сборе	1	26	0111FLO22	Уплотнительное кольцо корпуса 300 x 284 x 8	1
13	0111PX06	Винт из нержавеющей стали М-8 x 25	1	27	0111FLO36	Болты из нержавеющей стали М-8x45	2
14	0111FLO17	Прокладка болта	4	28	03205	Гайка из нержавеющей стали	2